МИНОБРНАУКИ РОССИИ

Федеральное государственное бюджетное
образовательное учреждение высшего образования
«Тульский государственный университет»

Институт прикладной математики и компьютерных наук
Кафедра «Информационная безопасность»

Утверждено на заседании кафедры
«Информационная безопасность»
«14» январь 2020 г., протокол № 6

Заведующий кафедрой ИБ
_____ А.А.Сычугов

ФОНД ОЦЕНОЧНЫХ СРЕДСТВ (ОЦЕНОЧНЫЕ МАТЕРИАЛЫ) ДЛЯ ПРОВЕДЕНИЯ ТЕКУЩЕГО КОНТРОЛЯ УСПЕВАЕМОСТИ И ПРОМЕЖУТОЧНОЙ АТТЕСТАЦИИ ОБУЧАЮЩИХСЯ ПО ДИСЦИПЛИНЕ (МОДУЛЮ)

«Сетевое программирование»

основной профессиональной образовательной программы высшего образования – программы бакалавриата

по направлению подготовки
09.03.03 Прикладная информатика

с направленностью (профилем)
Прикладная информатика в экономике

Формы обучения: очная

Идентификационный номер образовательной программы: 090303-02-20

Тула 2020 год

ЛИСТ СОГЛАСОВАНИЯ
фонда оценочных средств (оценочных материалов)

Разработчик(и):

Баранов А.Н., доцент каф. ИБ, доцент, канд. техн. наук _____
(ФИО, должность, ученая степень, ученое звание) *(подпись)*

1. Описание фонда оценочных средств (оценочных материалов)

Фонд оценочных средств (оценочные материалы) включает в себя контрольные задания и (или) вопросы, которые могут быть предложены обучающемуся в рамках текущего контроля успеваемости и промежуточной аттестации по дисциплине (модулю). Указанные контрольные задания и (или) вопросы позволяют оценить достижение обучающимся планируемых результатов обучения по дисциплине (модулю), установленных в соответствующей рабочей программе дисциплины (модуля), а также сформированность компетенций, установленных в соответствующей общей характеристике основной профессиональной образовательной программы.

Полные наименования компетенций и индикаторов их достижения представлены в общей характеристике основной профессиональной образовательной программы.

2. Оценочные средства (оценочные материалы) для проведения текущего контроля успеваемости обучающихся по дисциплине (модулю)

7 семестр

Перечень контрольных заданий и (или) вопросов для оценки сформированности компетенции ПК-7 **(контролируемый индикатор достижения компетенции** ПК-7.1**)**

1. Что является результатом компиляции программы, написанной на языке высокого уровня?
а) дисплейный файл
б) исходный текст программы на языке высокого уровня
в) объектный файл
г) командный файл

2. Что такое поле и запись относительно понятия база данных:
а) столбец и строка соответственно
б) строка и столбец соответственно
в) реквизит и связь соответственно
г) связь и реквизит соответственно

3. Как называется фиксированное слово (символ), на которое среда разработки приложений реагирует исполнением команды?
а) служебное слово
б) оператор
в) операнд
г) цикл
д) ветвление

4. Основным элементом интерфейса WIMP являются…
а) контекстная подсказка
б) помощь
в) система меню
г) окна
д) элементы навигации

5. Как называется язык, на котором составлены страницы Интернета (веб-страницы)?
а) Lisp

б) HTML
в) Visual Basic
г) Си
д) Пролог

6. Что означает термин верификация?
а) Процесс выведения устаревшей системы из эксплуатации
б) Процесс определения эффективности разработанной системы
в) Процесс тестирования разработанной системы
г) Процесс определения соответствия параметров разработки исходным требованиям
д) Процесс определения соответствия текущего состояния разработки, достигнутого на данном этапе, требованиям данного этапа

Перечень контрольных заданий и (или) вопросов для оценки сформированности компетенции ПК-7 **(контролируемый индикатор достижения компетенции** ПК-7.2**)**

1. Задан одномерный массив $X_1, X_2, .., X_N$. Фрагмент алгоритма определяет

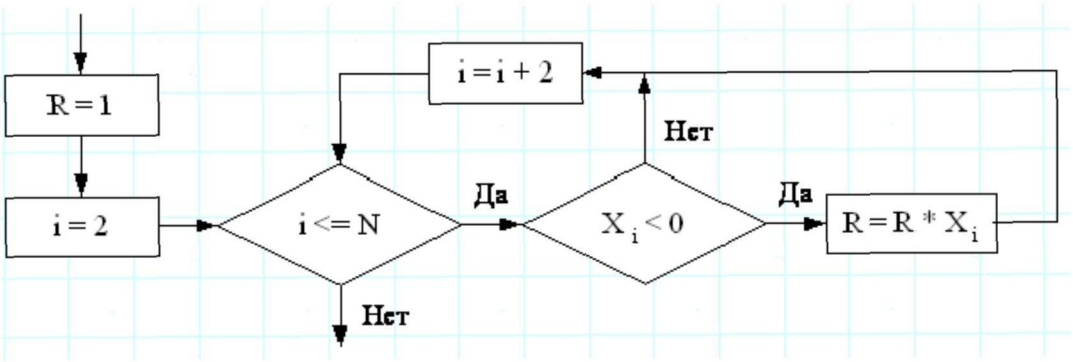

а) произведение отрицательных элементов массива
б) произведение положительных элементов с четными номерами
в) количество положительных элементов с четными номерами
г) произведение отрицательных элементов с четными номерами

2. В результате выполнения фрагмента программы значения переменных будут равны
X:=5
Y:=7
P:=X=Y
Q:=Y>X
P:=P OR Q
а) P= False Q= False
б) P= True Q= True
в) P= False Q= True
г) P= True Q= False

3. Дан фрагмент блок-схемы алгоритма. Укажите, какие значения a и b будут на выходе

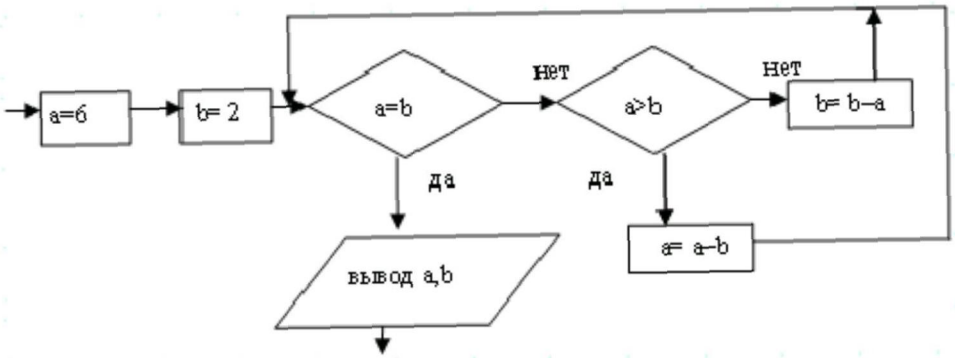

а) a=4, b=4
б) a=2, b=4
в) a=2, b=2
г) a=0, b=0
д) a=4, b=2

4. В записи таблицы реляционной базы данных могут содержаться …
а) только текстовые и числовые данные
б) строго только данные одного типа
в) данные разных типов
г) целочисленные данные
д) любые, кроме логических

5. Какая часть адреса представленного ресурса http://www.rambler.ru/history/napoleon1812.htm указывает на имя сервера?
а) www.rambler.ru
б) history/napoleon1812.html
в) http://www.rambler.ru/history/napoleon1812.html
г) http://

6. Какой тип связи образуется, если связать ключевое поле одной таблицы с не ключевым полем другой таблицы?
а) Один к одному
б) Один ко многим
в) Много ко многим
г) Один к немногим
д) Немногие к немногим

Перечень контрольных заданий и (или) вопросов для оценки сформированности компетенции ПК-7 **(контролируемый индикатор достижения компетенции** ПК-7.3**)**

1. Основными элементами пользовательского интерфейса в прикладных программах являются:
а) контекстная подсказка
б) помощь
в) система меню
г) окна
д) элементы навигации

2. Как называется юридическое лицо, обеспечивающее работу сайта?
а) Системный администратор
б) Провайдер
в) Менеджер

г) Мерчендайзер
д) Реализатор

3. Какой подход в программировании направлен на решение узкого круга задач искусственного интеллекта?
а) операционный
б) структурный
в) объектно-ориентированный
г) декларативный
д) процедурно-ориентированный

4. Задан одномерный массив $X_1, X_2, .., X_N$. Фрагмент алгоритма определяет

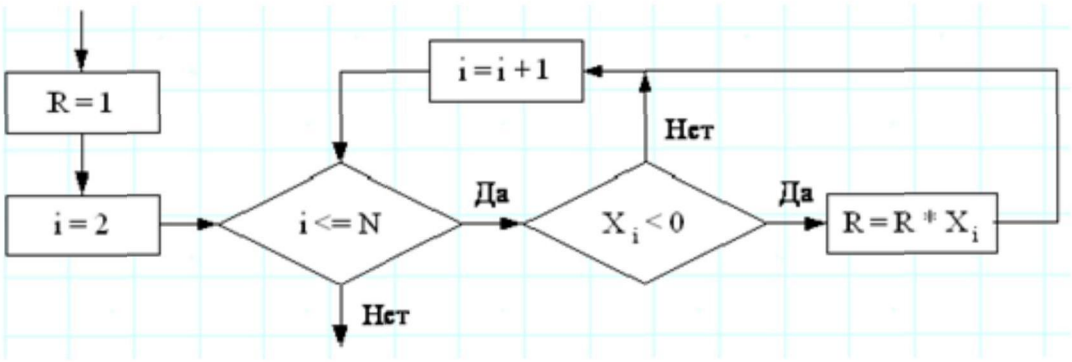

а) произведение отрицательных элементов массива
б) произведение положительных элементов с четными номерами
в) количество положительных элементов с четными номерами
г) произведение отрицательных элементов с четными номерами
д) произведение отрицательных элементов, начиная со второго элемента

5. В представленном фрагменте программы тело цикла выполнится
```
B:=10;
D:=50;
Нц пока D>=B
    D:=D-B;
Кц
```
а) 2 раза
б) 4 раза
в) 1 раз
г) 5 раз

6. База данных, состоящая из нескольких, возможно пересекающихся или даже дублирующих друг друга частей, хранимых в различных ЭВМ вычислительной сети, называется…
а) Перераспределенной
б) Распределенной
в) Предельной
г) Развернутой

Перечень контрольных заданий и (или) вопросов для оценки сформированности компетенции ПК-8 **(контролируемый индикатор достижения компетенции** ПК-8.1**)**

Укажите информационную технологию, которая не применяется как СУБД.
FoxPro

dBASE IV
Paradox
*Spatial Analyst
DataEase

Как называются программы, применяемые для автоматизации функции просмотра и конвертирования различных форматов, используемых в геоинформационных системах?
Вьюеры
Векторизаторы
Мультипликаторы
Зонды

Укажите название интегрированного пакета, рабочий стол которого применяется как браузер Интернета.
CognitiveOffice
MS Works
Арсеналъ
СКАТ
StarOffice

Какая программа применяется для создания и дизайна страниц Интернет?
MS FrontPage
MS Publisher
MS ImageEditor
MS PhotoDrow

Какие структурные единицы включает в себя система электронного документооборота?
Систему управления документами
Систему ввода бумажных документов
Систему вывода электронных документов
Систему автоматизации деловых процессов

Перечень контрольных заданий и (или) вопросов для оценки сформированности компетенции ПК-8 **(контролируемый индикатор достижения компетенции** ПК-8.2**)**

Как называется самая крупная в мире банковская компьютерная сеть?
SPRING
SWIFT
SWITS
SOFT
SPAM

Если соединенные компьютеры располагаются по кругу, то это
Компьютерная сеть с петлевой топологией
Компьютерная сеть с шинной топологией
Компьютерная сеть с радиальной топологией
Стеллажи с компьютерами

Перечислите, что содержит информационно-вычислительная сеть?
Компьютеры (рабочие станции и серверы), размещенные в узлах сети

Аппаратуру и каналы передачи данных с сопутствующими им периферийными устройствами
Интерфейсные платы и устройства (сетевые платы и модемы)
Маршрутизаторы и коммутационные устройства

Какая информационная система позволяет решать задачи систематизации, архивации, хранения и управления документами, а также реализует систему массового ввода бумажных документов посредством сканера?
Ефрат
Альт-инвест
Парус
Fine Reader
Promt

Защита информации – это
Комплекс мероприятий, направленных на обеспечение информационной безопасности
Процесс разработки структуры базы данных в соответствии с требованиями пользователей
Небольшая программа для выполнения определенной задачи

Перечень контрольных заданий и (или) вопросов для оценки сформированности компетенции ПК-8 **(контролируемый индикатор достижения компетенции** ПК-8.3**)**

Укажите информационную технологию базового типа
Windows
MS Office
Win Rar
BIOS

Укажите информационную технологию системного типа
Windows
MS Office
Win Rar
BIOS

Укажите информационную технологию прикладного типа
Windows
Мой офис
Win Rar
BIOS

Какие единицы обрабатывают экспертные системы?
Текст или графику
Данные
Знания
Объекты реального мира
Музыку и видео

Что следует учитывать при выборе информационных технологий?

Общий интерфейс для доступа к разным базам

Беспечение распределенной обработки данных

Модульная структура, позволяющая покупать и строить функциональную прикладную ИТ поэтапно

Возможность обработки разнотипной информации, включая речь, аудио и видеоинформацию

Электронный обмен информацией для проведения коммерческих операций

Многоплатформенность

3. Оценочные средства (оценочные материалы) для проведения промежуточной аттестации обучающихся по дисциплине (модулю)

7 семестр

Перечень контрольных заданий и (или) вопросов для оценки сформированности компетенции ПК-7 **(контролируемый индикатор достижения компетенции** ПК-7.1**)**

1. Что является результатом компиляции программы, написанной на языке высокого уровня?

а) дисплейный файл

б) исходный текст программы на языке высокого уровня

в) объектный файл

г) командный файл

2. Что такое поле и запись относительно понятия база данных:

а) столбец и строка соответственно

б) строка и столбец соответственно

в) реквизит и связь соответственно

г) связь и реквизит соответственно

3. Как называется фиксированное слово (символ), на которое среда разработки приложений реагирует исполнением команды?

а) служебное слово

б) оператор

в) операнд

г) цикл

д) ветвление

4. Основным элементом интерфейса WIMP являются…

а) контекстная подсказка

б) помощь

в) система меню

г) окна

д) элементы навигации

5. Как называется язык, на котором составлены страницы Интернета (веб-страницы)?

а) Lisp

б) HTML

в) Visual Basic

г) Си

д) Пролог

6. Что означает термин верификация?

а) Процесс выведения устаревшей системы из эксплуатации

б) Процесс определения эффективности разработанной системы

в) Процесс тестирования разработанной системы

г) Процесс определения соответствия параметров разработки исходным требованиям

д) Процесс определения соответствия текущего состояния разработки, достигнутого на данном этапе, требованиям данного этапа

Перечень контрольных заданий и (или) вопросов для оценки сформированности компетенции ПК-7 **(контролируемый индикатор достижения компетенции** ПК-7.2**)**

1. Задан одномерный массив $X_1, X_2, .., X_N$. Фрагмент алгоритма определяет

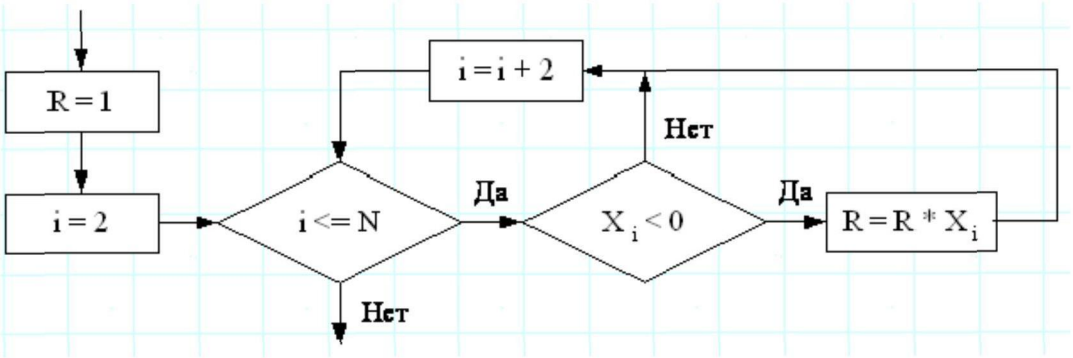

а) произведение отрицательных элементов массива

б) произведение положительных элементов с четными номерами

в) количество положительных элементов с четными номерами

г) произведение отрицательных элементов с четными номерами

2. В результате выполнения фрагмента программы значения переменных будут равны

X:=5

Y:=7

P:=X=Y

Q:=Y>X

P:=P OR Q

а) P= False Q= False

б) P= True Q= True

в) P= False Q= True

г) P= True Q= False

3. Дан фрагмент блок-схемы алгоритма. Укажите, какие значения a и b будут на выходе

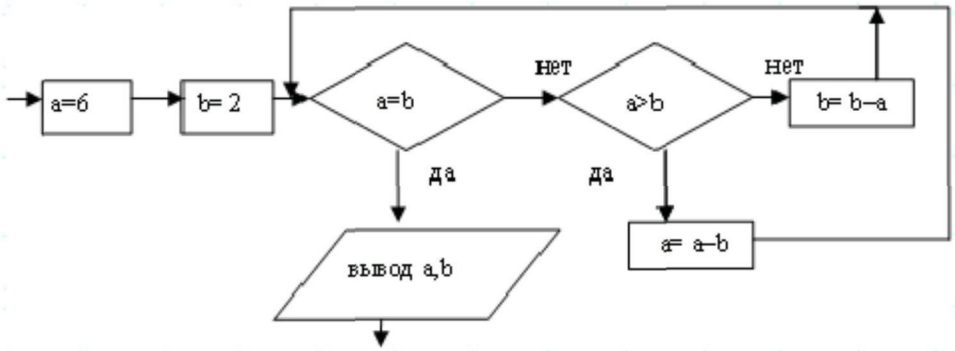

а) a=4, b=4
б) a=2, b=4
в) a=2, b=2
г) a=0, b=0
д) a=4, b=2

4. В записи таблицы реляционной базы данных могут содержаться …
а) только текстовые и числовые данные
б) строго только данные одного типа
в) данные разных типов
г) целочисленные данные
д) любые, кроме логических

5. Какая часть адреса представленного ресурса http://www.rambler.ru/history/napoleon1812.htm указывает на имя сервера?
а) www.rambler.ru
б) history/napoleon1812.html
в) http://www.rambler.ru/history/napoleon1812.html
г) http://

6. Какой тип связи образуется, если связать ключевое поле одной таблицы с не ключевым полем другой таблицы?
а) Один к одному
б) Один ко многим
в) Много ко многим
г) Один к немногим
д) Немногие к немногим

Перечень контрольных заданий и (или) вопросов для оценки сформированности компетенции ПК-7 **(контролируемый индикатор достижения компетенции** ПК-7.3**)**

1. Основными элементами пользовательского интерфейса в прикладных программах являются:
а) контекстная подсказка
б) помощь
в) система меню
г) окна
д) элементы навигации

2. Как называется юридическое лицо, обеспечивающее работу сайта?
а) Системный администратор
б) Провайдер
в) Менеджер
г) Мерчендайзер
д) Реализатор

3. Какой подход в программировании направлен на решение узкого круга задач искусственного интеллекта?
а) операционный
б) структурный
в) объектно-ориентированный
г) декларативный

д) процедурно-ориентированный

4. Задан одномерный массив X_1, X_2, .., X_N. Фрагмент алгоритма определяет

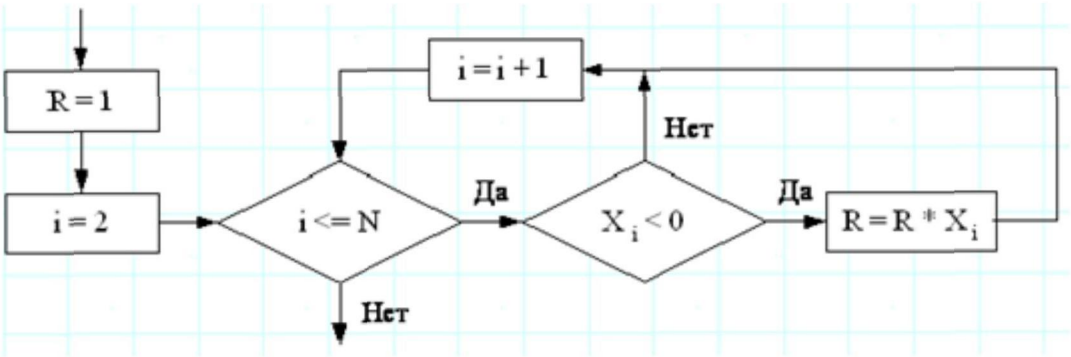

а) произведение отрицательных элементов массива
б) произведение положительных элементов с четными номерами
в) количество положительных элементов с четными номерами
г) произведение отрицательных элементов с четными номерами
д) произведение отрицательных элементов, начиная со второго элемента

5. В представленном фрагменте программы тело цикла выполнится
B:=10;
D:=50;
Нц пока D>=B
    D:=D-B;
Кц
а) 2 раза
б) 4 раза
в) 1 раз
г) 5 раз

6. База данных, состоящая из нескольких, возможно пересекающихся или даже дублирующих друг друга частей, хранимых в различных ЭВМ вычислительной сети, называется…
а) Перераспределенной
б) Распределенной
в) Предельной
г) Развернутой

Перечень контрольных заданий и (или) вопросов для оценки сформированности компетенции ПК-8 **(контролируемый индикатор достижения компетенции** ПК-8.1**)**

Укажите информационную технологию, которая не применяется как СУБД.
FoxPro
dBASE IV
Paradox
*Spatial Analyst
DataEase

Как называются программы, применяемые для автоматизации функции просмотра и конвертирования различных форматов, используемых в геоинформационных системах?
Вьюеры
Векторизаторы

Мультипликаторы
Зонды

Укажите название интегрированного пакета, рабочий стол которого применяется как браузер Интернета.
CognitiveOffice
MS Works
Арсеналъ
СКАТ
StarOffice

Какая программа применяется для создания и дизайна страниц Интернет?
MS FrontPage
MS Publisher
MS ImageEditor
MS PhotoDrow

Какие структурные единицы включает в себя система электронного документооборота?
Систему управления документами
Систему ввода бумажных документов
Систему вывода электронных документов
Систему автоматизации деловых процессов

Перечень контрольных заданий и (или) вопросов для оценки сформированности компетенции ПК-8 **(контролируемый индикатор достижения компетенции** ПК-8.2**)**

Как называется самая крупная в мире банковская компьютерная сеть?
SPRING
SWIFT
SWITS
SOFT
SPAM

Если соединенные компьютеры располагаются по кругу, то это
Компьютерная сеть с петлевой топологией
Компьютерная сеть с шинной топологией
Компьютерная сеть с радиальной топологией
Стеллажи с компьютерами

Перечислите, что содержит информационно-вычислительная сеть?
Компьютеры (рабочие станции и серверы), размещенные в узлах сети
Аппаратуру и каналы передачи данных с сопутствующими им периферийными устройствами
Интерфейсные платы и устройства (сетевые платы и модемы)
Маршрутизаторы и коммутационные устройства

Какая информационная система позволяет решать задачи систематизации, архивации, хранения и управления документами, а также реализует систему массового ввода бумажных документов посредством сканера?
Ефрат

Альт-инвест
Парус
Fine Reader
Promt

Защита информации – это
Комплекс мероприятий, направленных на обеспечение информационной безопасности
Процесс разработки структуры базы данных в соответствии с требованиями пользователей
Небольшая программа для выполнения определенной задачи

Перечень контрольных заданий и (или) вопросов для оценки сформированности компетенции ПК-8 **(контролируемый индикатор достижения компетенции** ПК-8.3**)**

Укажите информационную технологию базового типа
Windows
MS Office
Win Rar
BIOS

Укажите информационную технологию системного типа
Windows
MS Office
Win Rar
BIOS

Укажите информационную технологию прикладного типа
Windows
Мой офис
Win Rar
BIOS

Какие единицы обрабатывают экспертные системы?
Текст или графику
Данные
Знания
Объекты реального мира
Музыку и видео

Что следует учитывать при выборе информационных технологий?
Общий интерфейс для доступа к разным базам
Беспечение распределенной обработки данных
Модульная структура, позволяющая покупать и строить функциональную прикладную ИТ поэтапно
Возможность обработки разнотипной информации, включая речь, аудио и видеоинформацию
Электронный обмен информацией для проведения коммерческих операций
Многоплатформенность

4. Оценочные средства (оценочные материалы) для проведения промежуточной аттестации обучающихся (защиты курсовой работы (проекта)) по дисциплине (модулю)

Занятия указанного типа не предусмотрены основной профессиональной образовательной программой.